把手型转舌锁
L handle lock

FORND 弗朗德工业

B-1413 L handle lock

IP65

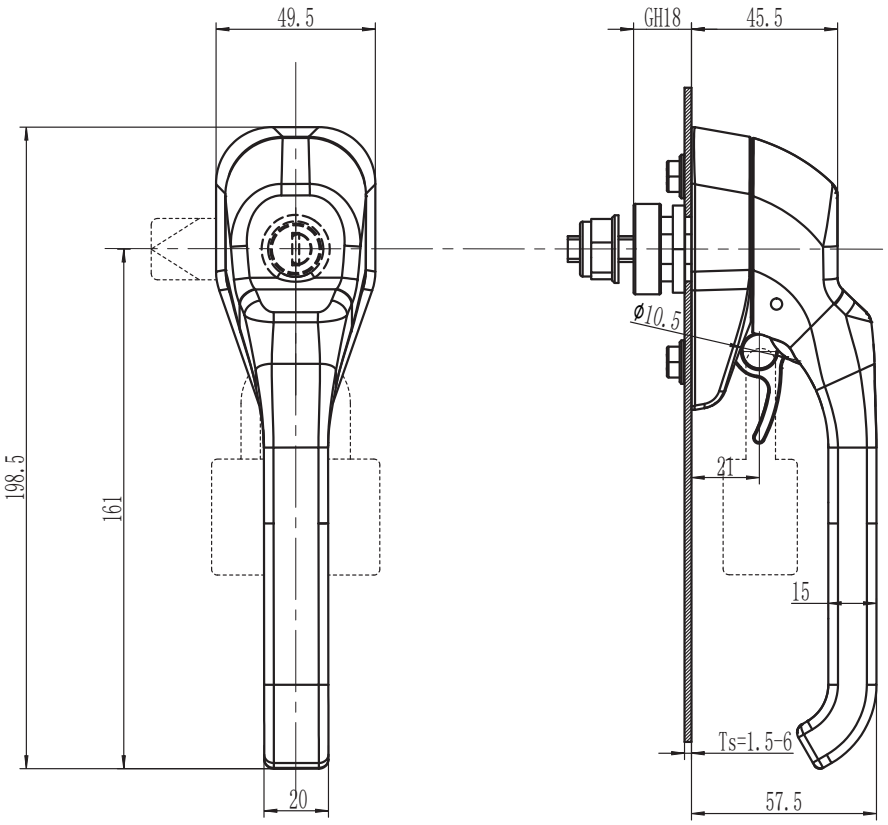

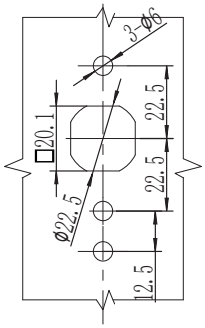

CUT OUT 开孔尺寸

1.Material and surface treatment:
Lock body, handler: Zamak DIN-EN 1774-ZnAl4Cu1 or SUS304
Steel bolt: iron galvanized or SUS304
Sealing ring: EPDM foam

2. Performance parameters:
Protection class: IP65

3. Remarks:
Key different on request
Stainless steel Padlockable on request
Default Keyed K333

	锌合金 Zinc alloy 麻面黑 Black Textured Powder Coated	不锈钢 316 SUS316
无钥匙锁 Non-locking	B-1413-100-40	B-1413-100-A2
K333 钥匙锁定 K333 key locking	B-1413-110-40	B-1413-110-A2
2x4 直槽型 2x4 slot	B-1413-024-40	B-1413-024-A2

1.材质及表面处理:
锁体，手柄：5#锌合金 SUS304
钢栓 ： 铁镀锌或 SUS304
密封圈：EPDM发泡胶。

2.性能参数：防护等级：IP65

3.备注：
专用钥匙可选
配不锈钢挂锁
默认 CH751 钥匙

如需获得产品3D模型图，请联系WWW.FORND.COM