把手型转舌锁
L handle lock

FORND 弗朗德工业

B-1302 L handle lock

RL

STAINLESS SERIES

IP65

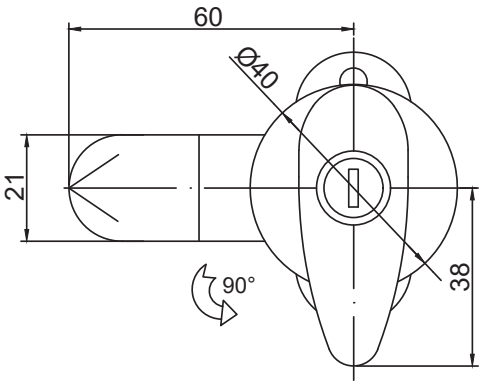

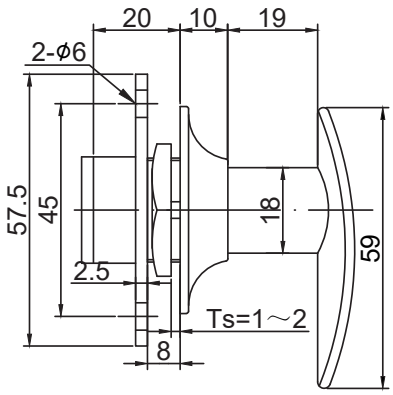

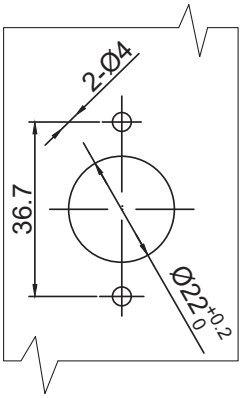

开孔尺寸
Panel cut out

1.Material and surface treatment:
Lock body, handler： Zamak DIN-EN 1774-ZnAl4Cu1 or SUS304
Steel bolt: iron galvanized or SUS304
Sealing ring: EPDM foam.

2. Performance parameters:
Protection class: IP65

3. Remarks:
Optional dedicated key
Default K200 key

1.材质及表面处理：
锁体，手柄：5#锌合金或 SUS304
钢栓： 铁镀锌或 SUS304
密封圈：EPDM发泡胶。

2.性能参数：防护等级：IP65

3.备注：
专用钥匙可选
默认 K200 钥匙

	电镀亮铬 Bright chrome electroplating	不锈钢 Stainless steel
K200 钥匙锁定 K200 key locking	B-1302-10-30	B-1302-10-A1
不带钥匙锁 Non-locking	B-1302-20-30	B-1302-20-A1

如需获得产品3D模型图，请联系WWW.FORND.COM